5　決勝トーナメント等　　（注:トーナメントの若い番号が淡色(＝白)のユニホームを着用する。）

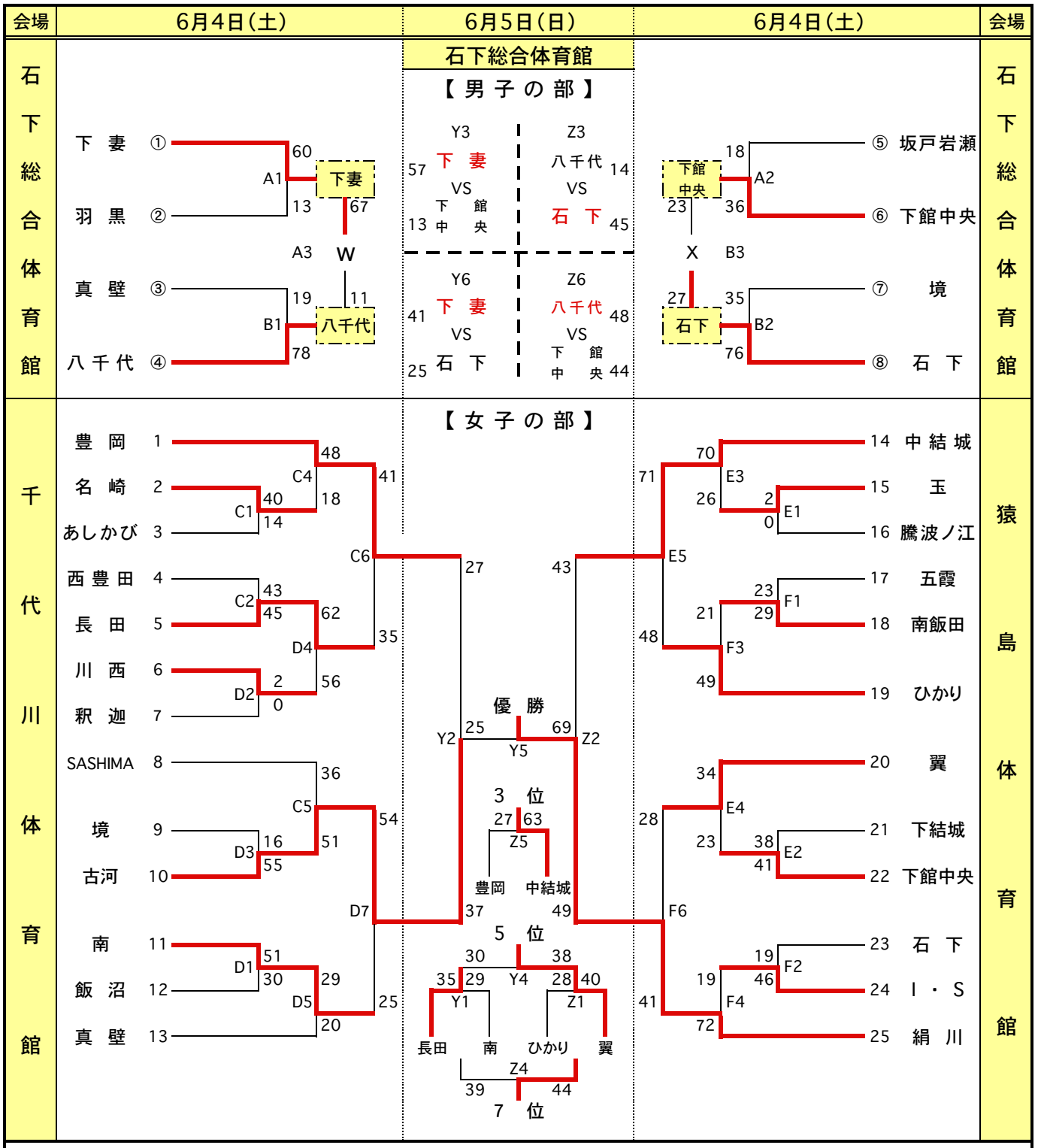

A･Bコート＝	常総市石下総合体育館	E･Fコート＝	坂東市猿島体育館
C･Dコート＝	下妻市千代川体育館	Y･Zコート＝	常総市石下総合体育館

決　勝　ト　ー　ナ　メ　ン　ト　等　の　日　程

1日目

（ 準備･打ち合わせ　8:30 ～ ）

第 1 試 合	9:30 ～
第 2 試 合	10:30 ～
第 3 試 合	11:30 ～
第 4 試 合	12:30 ～
第 5 試 合	13:30 ～
第 6 試 合	14:30 ～
第 7 試 合	15:00 ～

（ 後 片 付 け ）

2日目

（ 準備･打ち合わせ　8:30 ～ ）

開 会 式　9:00 ～

第1試合(女子敗者戦)	9:30 ～
第2試合(女子準決勝)	10:30 ～
第3試合(男子決勝リーグ)	11:30 ～
第4試合(女子5決･7決)	13:00 ～
第5試合(女子決勝･3決)	14:00 ～
第6試合(男子決勝リーグ)	15:00 ～

閉 会 式　16:10 ～

（ 後 片 付 け ）